MÂTS TÉLESCOPIQUES PNEUMATIQUES LOURDS

CATÉGORIE

SMALL

Ultralight

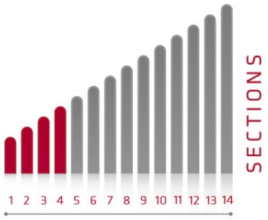

A/B (mm)

3 sections 123/149

4 sections 156/182

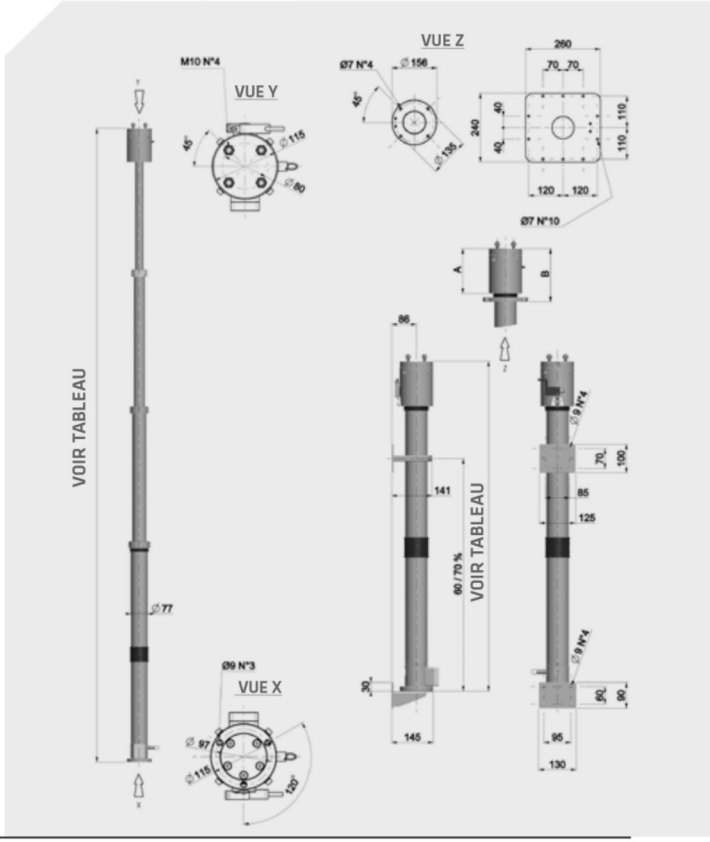

Le mât télescopique **ULTRALIGHT** a un diamètre de 77mm et ses hauteurs développées varient entre 2.253m et 6.962m.
Ce mât est plus flexible que le modèle ZERO grâce au ratio plus important lorsque le mât est déployé et rétracté. Il est également disponible en 4 sections.
Le mât ULTRALIGHT peut soulever des charges plus importantes que le mât zéro et peut aussi être équipé d'un dispositif d'inclinaison et de rotation.

APPLICATIONS

MÂTS LOURDS | *SMALL*

	Mod. ULTRALIGHT Ø 77mm		3 sections avec câble interne								
	CU 33		16	17	18	19	20	21	22	23	24
Code N	Hauteur déployée	mm	2.253	2.700	3.126	3.617	4.117	4.595	5.117	5.599	6.067
Code N	Hauteur rétractée	mm	1.070	1.235	1.369	1.540	1.710	1.880	2.050	2.220	2.390
Code N	Poids	kg	8,7	9,6	10,3	11,2	12,1	13	13,9	14,7	15,6
Code T	Hauteur déployée	mm	2.297	2.744	3.170	3.661	4.161	4.639	5.161	5.643	6.111
Code T	Hauteur rétractée	mm	1.114	1.279	1.413	1.584	1.754	1.924	2.094	2.264	2.434
Code T	Poids	kg	10,1	11	11,8	12,6	13,5	14,4	15,3	16,2	17
	Câble interne spiralé		Standard 4x1,5mm² Cod. B								
	Charge maxi	kg	25	25	25	25	25	22	20	20	18
	Résistance au vent maxi	km / h	150	140	130	145	135	125	160	150	140
	Avec surface max		0,5m²			0,3m²			0,1m²		
	Pression de l'air maxi		2,5kg / cm² (bar)								
	Ø dernier tube		51mm								

	Mod. ULTRALIGHT Ø 77mm		4 sections avec câble interne								
	CU 34		01	02	03	04	05	06	07	08	09
Code N	Hauteur déployée	mm	2.441	2.944	3.424	3.932	4.597	5.274	5.873	6.422	6.962
Code N	Hauteur rétractée	mm	1.001	1.149	1.269	1.399	1.569	1.739	1.909	2.099	2.269
Code N	Poids	kg	9,4	10,2	11	11,8	12,8	13,9	14,9	16	16,9
Code T	Hauteur déployée	mm	2.485	2.988	3.468	3.976	4.641	5.318	5.917	6.466	7.006
Code T	Hauteur rétractée	mm	1.045	1.193	1.313	1.443	1.613	1.783	1.953	2.143	2.313
Code T	Poids	kg	10,8	11,6	12,4	13,2	14,3	15,3	16,3	17,4	18,3
	Câble interne spiralé		Standard 4x1,5mm² Cod. B								
	Charge maxi	kg	20	20	20	20	16	16	13	13	12
	Résistance au vent maxi	km / h	160	150	140	150	135	120	130	115	105
	Avec surface max		0,3m²			0,2m²			0,1m²		
	Pression de l'air maxi		2,5kg / cm² (bar)								
	Ø dernier tube		38mm								
	Exemple CU.3320.TD	Mât Ultralight	tournant - 3 section				s - câble 7x1,5mm²				

Légende

Code N : Mât non-tournant
Code T : Mât tournant manuellement à 360°

EXEMPLE :
Référence : CZ.3320.TD =
Mâts Lourds Ultralight - Small : Hauteur Dép. 4.11m - Tournant - 3 sections - câble 7 x 1.5mm²
Câbles - voir page ??

⚠ SVP Nous contacter pour une résistance de vitesse au vent différente.